第3回 NINE ATTACK
Kyushu Karatedo Championships

【 2024年8月31日(土) ～ 9月1日(日) 大牟田市総合体育館 】

個人組手小学3年男子
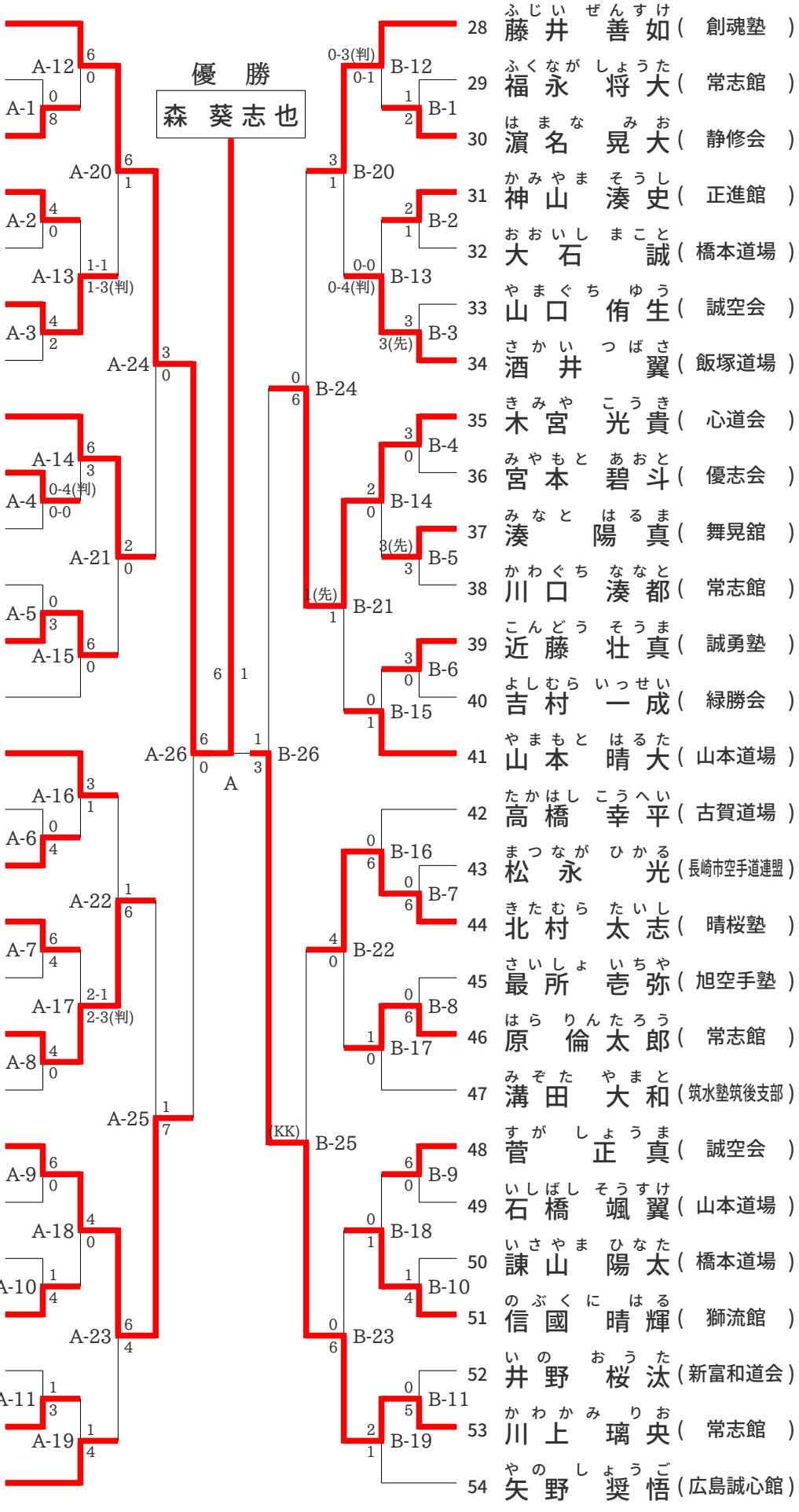
1	森 葵志也（もり きしや）	常志館	
2	諸留 太輝（もろどめ たいき）	山本道場	
3	児玉 湊祐（こだま そうすけ）	橋本道場	
4	中村 悠玖（なかむら はるく）	和道会西北道場	
5	中山 海音（なかやま かいと）	新富和道会	
6	後藤 碧人（ごとう あおと）	心道会	
7	吉田 零（よしだ れい）	獅流館	
8	永井 輝（ながい ひかる）	山本道場	
9	松尾 唯喜（まつお ゆいき）	正空会三池	
10	森本 紺之一（もりもと このい）	剛詠館	
11	富永 結仁（とみなが ゆいと）	大闘会	
12	草野 綜介（くさの そうすけ）	長崎市空手道連盟	
13	友岡 尊（ともおか みこと）	創魂塾	
14	山本 琶琉（やまもと はる）	山本道場	
15	三宅 真聖（みやけ まなと）	広島誠心館	
16	原口 騎斗（はらぐち きと）	筑水塾本部	
17	大神 丈（おおがみ じょう）	獅流館	
18	永井 碧音（ながい あおと）	帝雄館	
19	樋口 優大（ひぐち ゆうだい）	常志館	
20	野村 一平（のむら いっぺい）	優志会	
21	丸谷 太人（まるたに たいと）	橋本道場	
22	栗原 照誠（くりはら てるまさ）	常志館	
23	大田 昂生（おおた こうせい）	秀徳会	
24	原田 佑心（はらだ ゆうしん）	誠空会	
25	井之上 陽人（いのうえ はると）	心道会	
26	安田 伝助（やすだ でんすけ）	山王塾	
27	久島 崇瑛（ひさじま そうえい）	新武館	
28	藤井 善如（ふじい ぜんすけ）	創魂塾	
29	福永 将大（ふくなが しょうた）	常志館	
30	濵名 晃大（はまな みお）	静修会	
31	神山 湊史（かみやま そうし）	正進館	
32	大石 誠（おおいし まこと）	橋本道場	
33	山口 侑生（やまぐち ゆう）	誠空会	
34	酒井 翼（さかい つばさ）	飯塚道場	
35	木宮 光貴（きみや こうき）	心道会	
36	宮本 碧斗（みやもと あおと）	優志会	
37	湊 陽真（みなと はるま）	舞晃館	
38	川口 湊都（かわぐち ななと）	常志館	
39	近藤 壮真（こんどう そうま）	誠勇塾	
40	吉村 一成（よしむら いっせい）	緑勝会	
41	山本 晴大（やまもと はるた）	山本道場	
42	高橋 幸平（たかはし こうへい）	古賀道場	
43	松永 光（まつなが ひかる）	長崎市空手道連盟	
44	北村 太志（きたむら たいし）	晴桜塾	
45	最所 壱弥（さいしょ いちや）	旭空手塾	
46	原 倫太郎（はら りんたろう）	常志館	
47	溝田 大和（みぞた やまと）	筑水塾筑後支部	
48	菅 正真（すが しょうま）	誠空会	
49	石橋 颯翼（いしばし そうすけ）	山本道場	
50	諫山 陽太（いさやま ひなた）	橋本道場	
51	信國 晴輝（のぶくに はる）	獅流館	
52	井野 桜汰（いの おうた）	新富和道会	
53	川上 璃央（かわかみ りお）	常志館	
54	矢野 奨悟（やの しょうご）	広島誠心館